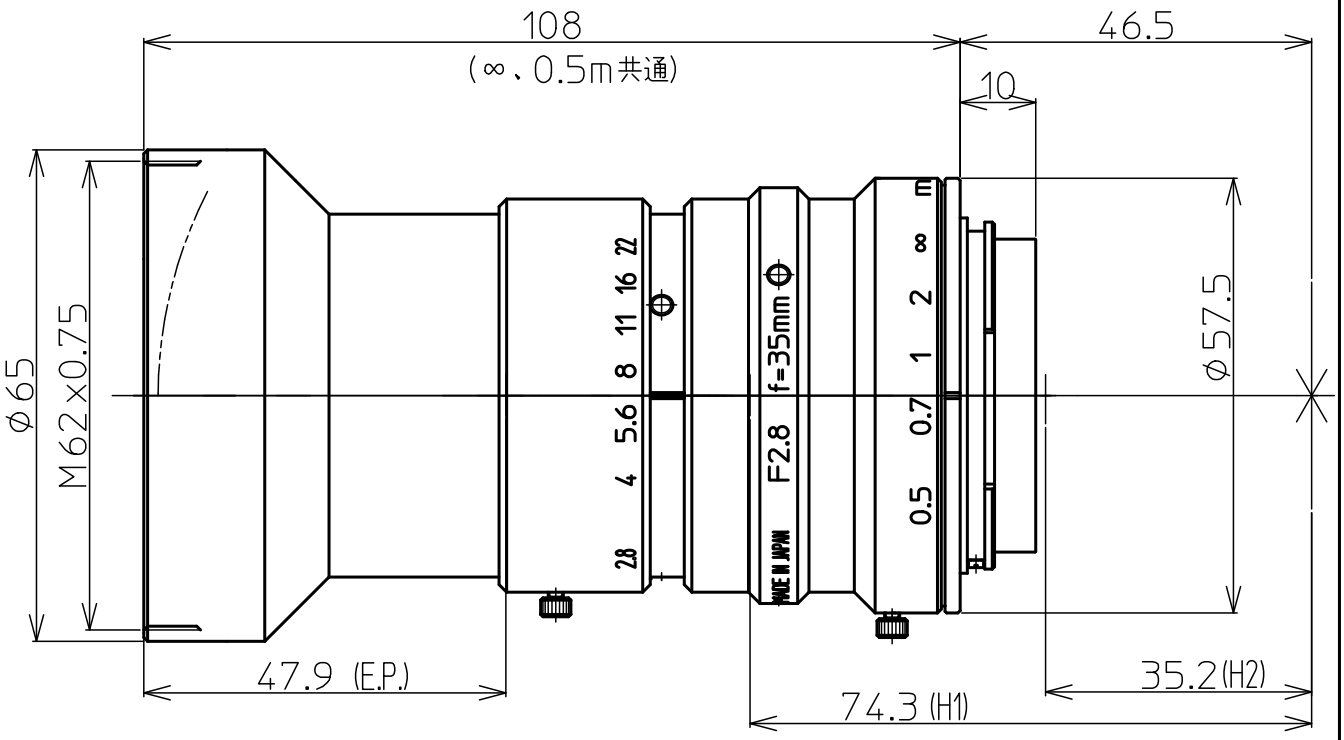

3CCD用レンズ（ラインセンサー）製品仕様

COLOR 3CCD LINE SENSOR LENS φ30			
FOCAL LENGTH	f=35mm		
MAX. DIAMETER (RATIO)	F=1：2.8~22		
ELEMENT	8 GROUPS 10 ELEMENTS		
PICTURE SIZE			
ANGLE VER. ANGLE	46.1°		
DISTORTION (TV)	0.06%		
SHOOTIG RANGE AT VER. MINIMUM FOCUS DISTANCE	259.1mm		
MINIMUM FOCUS DISTANCE	0.5m (FROM SENSOR)		
FLANGE BACK	46.5mm in air		
BACK FOCUS	36.9mm in air		
FILTER SCREW SIZE	M62×0.75		
FRONT/REAR EFFECTIVE DIA.	FRONT φ51.9 REAR φ38.5		
MOUNT	Nikon F Mount		
EXIT PUPIL	-428.9mm		
TEMPERATURE RANGE	-10~+50°C		
STORAGE TEMPERATURE RANGE	-20~+60°C		
RESOLUTION CENTER/CORNER	CENTER 160lp/mm CORNER 63lp/mm		
WEIGHT	480g		

NOTE:Specifications and availability are subject to change without notice

注）本仕様については、予告なしに変更する場合があります。

		尺度 1/1	工場番号 LS199
		機種名 φ30mm F2.8 f=35mm	
2015.4.17	更新	機種番 LM35CLS 外観図	
2007.11.30	作成年月日		